ЛИМЦ.60148.05.000.008

Ra 12,5 (√)

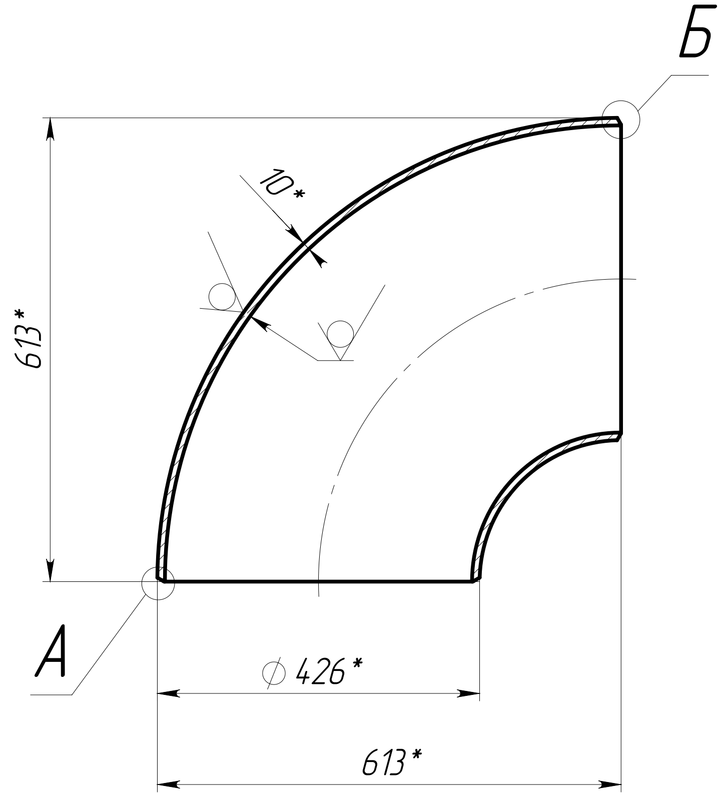

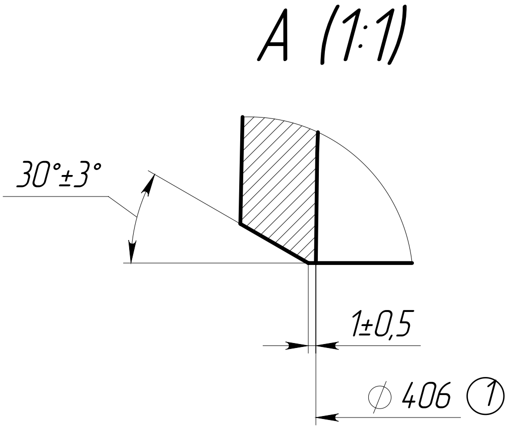

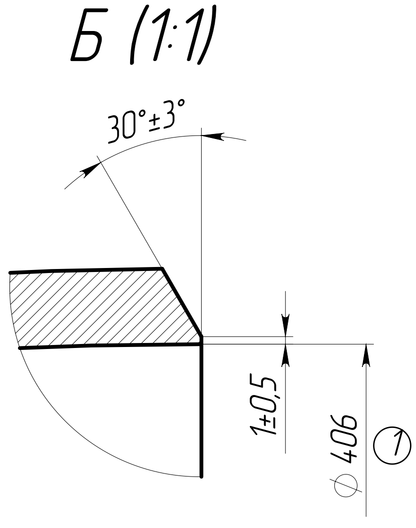

1. *ǔϘǱǶǯÅë ǯǵì åǹÅϘϘ̄ǸǴ.
2. ǖϘÅǴǲÅǸϘ̄ϘÆĘ ǸϘǸǲϷϘäǯϷǲǯ äǯÅÆǯǰϘ.
3. ǘϙâǲǯ ǯǸǹæåǴǲ ǹǸ ÅǘǛǘ 30893.2 - I K. ①

Перв. примен.
ЛИМЦ.60148.05.000.000
Справ. №
Подп. и дата
Инв. № дубл.
Взам. инв. №
Подп. и дата
Инв. № подл.

					ЛИМЦ.60148.05.000.008
1	Зам.	ЛИМЦ.60148.13ИИ		05.11.25	
Изм.	Лист	№ докум.	Подп.	Дата	
Разраб.		Быков		14.07.25	Отвод
Пров.		Лаптев			
Т. контр.					
Н. контр.					Изделие–заготовка: отвод 90–426х10–09Г2С ГОСТ 30753–2001
Утв.		Соломатин			

Лит.	Масса	Масштаб
	64.87	1:10
Лист	Листов 1	
АО "БТ"		

Шифр: Копировал Формат А4